# Opel Cascada

**Prețuri, opțiuni și date tehnice, 1 Ianuarie 2019**

# Opel Cascada - Model

| | 2 uși | | | Innovation |
|---|---|---|---|---|
| | Motorizări | | Transmisie | cu TVA<br>fără TVA |
| Benzină | 1.6 Turbo<br>100 kW/136 CP | START / STOP | manuală cu 6 viteze | **27 020**<br>22 706 |
| | | | automată cu 6 viteze | **29 035**<br>24 399 |
| | 1.6 Turbo<br>125 kW/170 CP | START / STOP | manuală cu 6 viteze | **28 315**<br>23 794 |

# Opel Cascada - Dotări standard

| Innovation |
| --- |
| **PACHETE OPȚIONALE** |
| **Pachetul Lumini și Vizibilitate 1**<br>Sistem selectare automată a fazei lungi, Control automat faruri cu funcție de detectare a tunelurilor, Oglindă retrovizoare interioara electrocromata, Senzor de ploaie |
| **Pachet Bi-Xenon premium- AFL**<br>Lumini diurne LED, Faruri Bi-xenon, Faruri adaptive față, Spalator faruri, Sistem de reglare automată a farurilor |
| **DOTĂRI EXTERIOR** |
| Proiectoare ceață |
| Șasiu sport, coborât |
| Geamuri protectie solara |
| Parbriz cu tentă |
| Oglinzi exterioare reglabile electric cu încălzire, pliabile manual, în culoarea caroseriei |
| Plafon negru |
| Stopuri spate LED |
| Geamuri acționate electric |
| Claxon fanfară |
| **DOTĂRI INTERIOR** |
| Frână de parcare electrică |
| Sistem de climatizare, pe două zone, automat, sistem de control electronic al temperaturii |
| Oglinzi parasolar iluminate |
| Scaune față sport (certificare AGR) |
| Spătar rabatabil electric 50/50mote electric bottom |
| Sistem de reținere cu blocare (Isofix scaun spate) |
| Coloană de direcție reglabilă pe înălțime și adâncime |
| Panel center Trias |
| Volan cu 3 spițe, îmbrăcat în piele |
| Cotieră centrală față, glisantă |
| Închidere centralizată cu telecomandă |
| Lămpi de lectură față |
| Faruri reglabile pe înălțime manual |
| Computer de bord |

# Opel Cascada - Dotări standard

| Innovation |
| --- |
| **SISTEME AUDIO ȘI DE INFORMARE** |
| Radio CD 400 Plus<br>(Mufă AUX-in (LINE IN), Afișaj grafic info, 6 difuzoare, Receptor "radio") |
| Comenzi sistem audio pe volan |
| **SIGURANȚĂ** |
| Two flap keys |
| Program electronic de stabilitate (ESP) |
| Asistență la pornirea în pantă (HSA) |
| Airbag-uri frontale șofer și pasager și airbag-uri laterale față |
| Dezactivare airbag pasager, frontal si lateral |
| Tempomat |
| Lămpi ceață, spate |
| Senzor de parcare, spate |
| Sistem de monitorizare a presiunii in pneuri |
| **JANTE** |
| Jante aliaj 18 x 7.5, Sport style |
| Fara roata de rezerva<br>(Kit reparatie pana) |

# Opel Cascada - Dotări

| Dotări | | | Innovation |
|---|---|---|---|
| **PACHETE OPȚIONALE** | | **Disponibil în pachet** | **cu TVA**<br>fără TVA |
| **Pachet scaune ergonomice Sport, șofer și pasager**<br>Scaune față cu încălzire, Suport lombar pasager, acționat electric, Suport lombar șofer, acționat electric, Tetiere față, active, Consola centrala piano black, Extensie sezut scaun sofer, manual, Scaun pasager reglabil manual pe 6 directii, Scaun șofer reglabil manual, 6 direcții | *SRY* | *Tapițerie piele perforată, Sienna bej, Tapițerie piele perforată, Siena, negru, Piele Nappa Jet Black/Brandy* | **410**<br>345 |
| **Pachet Perimeter Protection**<br>Asistent parcare, față, lateral față și spate, Avertizare punct mort, Oglinzi electrice, incalzite si rabatabile electric | *AQF* | | **880**<br>739 |
| **Pachet asistenta la condus 2**<br>Pachetul Lumini și Vizibilitate 1, Avertizare parasire banda, Indicator distanta, Recunoastere semne de circulatie, Schimbare faze lumini inteligenta | *ZQ3* | | **880**<br>739 |
| **Pachet Power seat 1 șofer și pasager**<br>Scaun sofer reglabil electric multidirectional, Scaun electric pasager reglabil pe 8 direcții | *ST4* | | **340**<br>286 |
| **Pachet Power seat 2 șofer și pasager**<br>Scaun sofer reglabil electric multidirectional, Scaun electric pasager reglabil pe 8 direcții, Scaun sofer cu ventilatie | *ST5* | *Piele Nappa Jet Black/Brandy* | **670**<br>563 |
| **Pachet Sportiv**<br>Pedale sport din aliaj, Volan "OPC-Line" îmbrăcat în piele, Tempomat, Comenzi sistem audio pe volan, Jante aliaj 19 x 8.0, J, design 3 | *ST3* | | **810**<br>681 |
| **Pachet Cascada Supreme** (disponibil doar cu TAAV & GAZ / GB9)<br>Volan cu încălzire, Jante aliaj 20 x 8.5, 5 spite, Diamond Cut, High Gloss Black, Plafon insonorizat | *Pi3* | | **2 500**<br>2 101 |

| Dotări | | | Innovation |
|---|---|---|---|
| **DOTĂRI EXTERIOR** | | **Disponibil în pachet** | **cu TVA**<br>fără TVA |
| Bază culoare (GAZ) | *GAZ* | | **0**<br>0 |
| Vopsea briliant (GG7) | *9BR* | | **220**<br>177 |
| Vopsea metalizată (GB9/GR5/GDX) | *9M2* | | **450**<br>378 |
| Culori boutique (GWD/GDB/G6R) | *BBQ* | | **625**<br>525 |
| Oglinzi exterioare reglabile electric cu încălzire, rabatabile electric | *DWF* | *Pachet Protecție* | **200**<br>168 |
| Emblemă ecoFLEX | *W5T* | | **0**<br>0 |

| Dotări | | | Innovation |
|---|---|---|---|
| **DOTĂRI INTERIOR** | | **Disponibil în pachet** | **cu TVA**<br>fără TVA |
| Stofă/Piele Lumio<br>Scaune față sport (certificare AGR) | *TAJT* | | **0**<br>0 |
| Tapițerie piele perforată, Sienna bej<br>Scaune față sport (certificare AGR), Pachet scaune ergonomice Sport, șofer și pasager, Scaune față cu încălzire, Consolă centrală Black magic | *TAAV* | | **1 490**<br>1 252 |
| cu Pachet Cascada Supreme | *TAAV* | | **0**<br>0 |
| Tapițerie piele perforată, Sienna bej<br>Scaune față sport (certificare AGR), Pachet scaune ergonomice Sport, șofer și pasager, Scaune față cu încălzire, Consola centrala piano black | *TAMD* | | **2 230**<br>1 874 |
| Piele Nappa Jet Black/Brandy<br>Scaune față sport (certificare AGR), Pachet scaune ergonomice Sport, șofer și pasager, Scaune față cu încălzire, Pachet Power seat 2șofer și pasager | *TAJU* | | **2 710**<br>2 277 |
| Pachetul Fumători (brichetă și scrumieră) | *DT4* | | **10**<br>8 |

"S" = Standard "-" = Indisponibil

# Opel Cascada - Dotări

| Dotări | | | Innovation |
|---|---|---|---|
| DOTĂRI INTERIOR | | Disponibil în pachet | cu TVA<br>fără TVA |
| Scaune faţă cu încălzire | *KA1* | *Pachet scaune ergonomice Sport, şofer şi pasager, Tapiţerie piele perforată, Sienna bej, Tapiţerie piele perforată, Siena, negru, Piele Nappa Jet Black/Brandy* | **150**<br>126 |
| Pedale sport din aliaj | *JF5* | *Pachet Sportiv* | **100**<br>84 |
| Deflector aer scaune faţă<br>Deflector aer scaune spate | *CDW* | | **270**<br>227 |
| Consolă centrală Black magic | *VOU* | *Tapiţerie piele perforată, Siena, negru* | **70**<br>59 |
| Volan "OPC-Line" îmbrăcat în piele | *N55* | *Pachet Sportiv, Piele Nappa Jet Black/Brandy* | **100**<br>84 |
| Incalzire suplimentara cu combustibil si timer | *K07* | | **1 350**<br>1 134 |
| Volan cu încălzire<br>Scaune faţă cu încălzire | *UVD* | *Pachet Cascada Supreme* | **200**<br>168 |

| Dotări | | | Innovation |
|---|---|---|---|
| SISTEME AUDIO ŞI DE INFORMARE | | Disponibil în pachet | cu TVA<br>fără TVA |
| Radio Navi 950 - Intellilink<br>Mufă AUX-in (LINE IN), Ecran color 7", Radio Navi 650, Sistem 7 boxe premium, Receptor GPS | *Y3I* | | **710**<br>597 |
| Camera mers inapoi | *UVC* | | **340**<br>286 |
| Sistem de transmisie audio digitală, multimedia | *U4D* | | **70**<br>59 |

| Dotări | | | Innovation |
|---|---|---|---|
| SIGURANŢĂ | | Disponibil în pachet | cu TVA<br>fără TVA |
| Sistem antifurt blocare uşi | *AF8* | | **100**<br>84 |

| Dotări | | | Innovation |
|---|---|---|---|
| JANTE | | Disponibil în pachet | cu TVA<br>fără TVA |
| Jante aliaj 19 x 8.0, J, design 3<br>Cauciucuri 235/45 R19 - 95 W HW4 | *RVB* | *Pachet Sportiv* | **480**<br>403 |
| Jante aliaj 20 x 8.5 J, Design 3<br>Cauciucuri 245/40 R20 - 95 W HW4 | *RTH* | | **550**<br>462 |
| cu Pachet Sportiv | *RTH* | | **270**<br>227 |
| Jante aliaj 20 x 8.5, GSI<br>Cauciucuri 245/40 R20 - 95 W HW4 | *RQA* | | **550**<br>462 |
| cu Pachet Sportiv | *RQA* | | **270**<br>227 |
| Roata rezerva utilizare temporara | *RUA* | | **40**<br>34 |

"S" = Standard "-" = Indisponibil

# Opel Cascada - Date tehnice

| Specificații generale | |
|---|---|
| **Dimensiuni caroserie** | **2 uși** |
| **Înălțime (mm)** | 1443 |
| **Lungime (mm)** | 4696 |
| **Ampatament (mm)** | 2695 |
| **Lățime (cu/fără oglinzi) (mm)** | 1587 |
| **Ecartament (față/spate) (mm)** | 1839 / 2020 |
| **Rază de bracare în metri** | **2 uși** |
| **Perete la perete** | 12,2 |
| **Volum portbagaj (ECIE) în litri** | **2 uși** |
| **Volum portbagaj (ECIE) în litri** | 280-530 / 350-630 |
| **Mase în kg** | **2 uși** |
| **Sarcina maximă a remorcii, cu frâne (pantă 12%)/fără frâne, (kg)** | 1250-1300/750 |
| **Greutate maximă admisă (GVW)** | 2105-2215 |
| **Sarcină maximă totală** | 1701-1816 |
| **Capacitate rezervor combustibil (l)** | 56 |

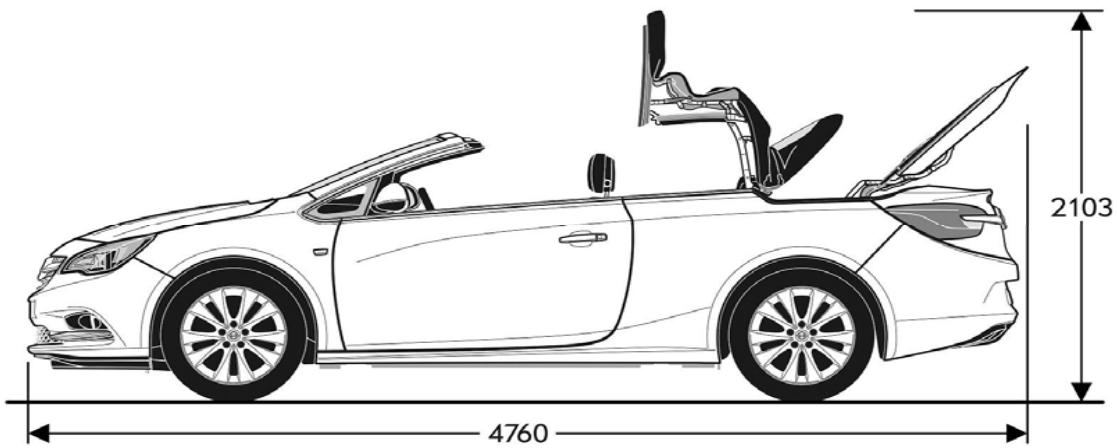


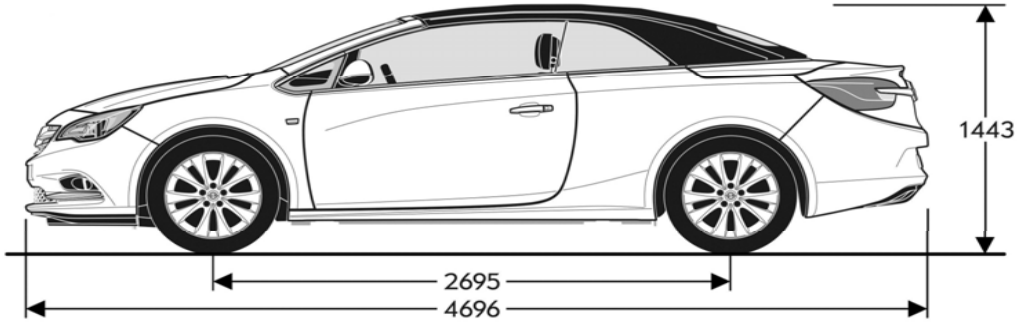


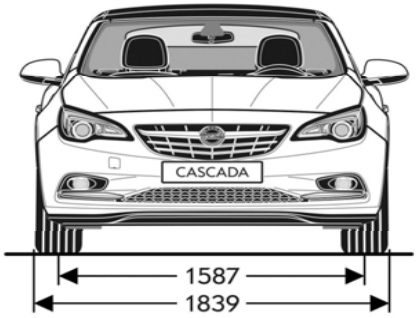


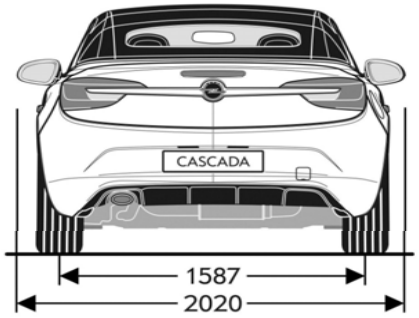

# Opel Cascada - Date tehnice

| Motorizări benzină | | | |
|---|---|---|---|
| Motorizări | 1.6 Turbo Start/Stop (100 kW/136 CP) | 1.6 Turbo (100 kW/136 CP) | 1.6 Turbo Start/Stop (125 kW/170 CP) |
| **Normă emisie** | Euro 6d-TEMP | Euro 6d-TEMP | Euro 6d-TEMP |
| **Combustibil** | Benzină | Benzină | Benzină |
| **Nr. cilindri** | 4 | 4 | 4 |
| **Alezaj în mm** | 79,0 | 79,0 | 79,0 |
| **Cursă în mm** | 81,5 | 81,5 | 81,5 |
| **Capacitate cilindrică ($cm^3$)** | 1598 | 1598 | 1598 |
| **Putere maximă (kW/CP)** | 100 / 136 | 100 / 136 | 125 / 170 |
| **la rpm** | 4000-6000 | 4000-6000 | 4750-6000 |
| **Cuplu maxim (Nm)** | 240 | 240 | 280 |
| **la rpm** | 1650-3500 | 1650-3500 | 1650-4500 |
| **Consum combustibil (l/100 km)** | | | |
| **Transmisie** | manuală cu 6 viteze | automată cu 6 viteze | manuală cu 6 viteze |
| **Urban** | 9,0 | 10,0 | 9,3 |
| **Extra urban** | 6,1 | 6,2 | 5,9 |
| **Combinat** | 7,2 | 7,6 | 7,2 |
| **Emisie $CO_2$ (g/km)** | 164 | 174 | 164 |
| **Viteză maximă (km/h)** | 205 | 200 | 220 |
| **Accelerație 0-100 km/h (sec.)** | 11,4 | 11,9 | 9,9 |

Toate informațiile erau corecte și actualizate în momentul tipăririi. Compania își rezervă dreptul de a modifica în orice moment specificațiile referitoare la motoare, ceea ce ar putea influența valorile indicate. Pentru informații actualizate, contactați distribuitorul Opel local. Toate valorile menționate se referă la modelul de bază UE cu echipare standard. Valorile privind consumul de carburant și emisiile de $CO_2$ sunt determinate conform regulamentului CE nr. 715/2007 (în versiunea aflată în vigoare), luând în considerare masa autovehiculului în stare de funcționare, așa cum este specificat în regulament. Prezența unor echipamente suplimentare și a dotărilor opționale din fabrică poate avea ca efect obținerea unor valori mai ridicate decât cifrele menționate pentru consum și emisii de $CO_2$. Consumul de carburant și emisiile de $CO_2$ nu se referă la un autovehicul anume și nu fac parte dintr-o ofertă. Acestea sunt furnizate exclusiv pentru comparația între diferite variante de autovehicule dar pot fi diferite față de consumul real de carburant obținut în condiții reale de conducere, consum care este influențat în mare măsură de stilul de conducere și condițiile de utilizare. Echipamentele suplimentare pot crește greutatea autovehiculului atunci când acesta este gol și, în unele cazuri, sarcina admisă pe punți, precum și masa totală admisă a autovehiculului și pot reduce masele admise de remorcare. Acest lucru ar putea duce la reducerea vitezei maxime și la creșterea timpului de accelerare. Valorile referitoare la performanțele de conducere iau în considerare un șofer cu greutatea de 75 kg și o încărcătură de 125 kg.

Conținutul are la bază informațiile disponibile la 1 Ianuarie 2019. Prețurile afișate în Euro sunt recomandate. Contactați distribuitorii Opel pentru informații despre eventualele modificări. Datele sunt cu scop informativ și Opel Southeast Europe nu-și asumă responsabilitatea pentru acuratețea acestora. Dotările opționale prezentate sunt disponibile contra cost. Pentru lansarea comenzii vă rugăm apelați la unul din distribuitorii autorizați Opel. Reciclare: Informatii legate de Design pentru Mediu, reteaua de colectare si reciclare a masinilor care ajung la sfarsit de viata puteti gasi pe: www.opel.ro
Opel Southeast Europe, 1 Ianuarie 2019.

## Modelul meu Opel Cascada

| Model / Motor | Pret in Euro |
| --- | --- |
| | |

## Optiuni selectate

| | |
| --- | --- |
| | |
| | |
| | |
| | |
| | |
| | |
| | |

## Pret total

| | |
| --- | --- |
| Pret in Euro (fara TVA) | Pret in Euro (cu TVA) |

**OPEL SERVICE. SIGURANTA TOTALA.**

Fiecare Opel este proiectat și construit pentru a fi utilizat zilnic. Însă ca orice altă piesă de precizie, funcționează cel mai bine atunci când este îngrijit de oameni care știu ce fac, astfel din momentul în care ți-ai achiziționat noua ta mașină și până în momentul în care te hotărăști să te desparți de ea, Opel are grijă de voi doi. Prin toate serviciile pe care ți le pune la dispoziție, Opel s-a gândit la tot ce aveți nevoie atât tu, cât și mașina ta de-a lungul anilor petrecuți împreună.
Descoperă ce ți se potrivește!

**ASIGURAREA CASCO OPEL**
E normal să-ți dorești cât mai multă libertate de mișcare. Acesta e un motiv foarte serios pentru ca Opel să-ți prezinte o ofertă personalizată pentru asigurarea opțională Casco. Nu uita să ceri oferta de la reprezentanții Opel, ca să te poți bucura de avantaje și reduceri semnificative.

Serviciul de **Asistență Rutieră** Opel îți remediază defecțiunea într-o clipă, ca să-ți poți continua drumul.
Trebuie doar să suni la centrul de Asistență Rutieră și profesioniștii Opel se ocupă de problemele tale.
Timp de 12 luni de la achiziționarea pachetului de Asistență Rutieră îți asigurăm mobilitate permanentă în peste 40 de țări europene, cu doar 15,11 Euro cu tot cu TVA.

Pentru că știm cât de mult contează mașina ta pentru tine am lansat un Program nou in Service-urile Opel. Noi te ajutam să îi oferi mașinii tale cel mai bun tratament îți oferim reduceri atât la piesele originale cât și la manoperă.
Astfel, în funcție de vârsta mașinii ai urmatoarele beneficii:
**Reducere de 10%** la toate piesele originale și manoperă dacă mașina ta **are între 2 – 4 ani**
**Reducere 20**% la toate piesele originale și manoperă dacă mașina ta are **peste 4 ani**

Mașina ta are 4 ani sau mai mulți ?
Apreciem că ai rămas fidel mărcii Opel și îți oferim cele mai mici prețuri pentru întreținerea mașinii în orice Service Autorizat Opel prin **Programul Service 4+.**
Chiar dacă mașina ta a trecut de prima tinerețe, îi poți oferi toate avantajele de care se bucură o mașină nouă: piese originale și tehnicieni foarte bine pregătiți.

Acum poți să îi acorzi mașinii tale o atenție sporită! Cu ajutorul cardului de credit Opel - Cetelem te bucuri de beneficii la care nici nu te-ai gândit: rate fixe lunare cu dobândă 0%, perioadă de grație, reduceri la piesele originale sau chiar bani înapoi pe card, precum și altele.
Tot ce trebuie să faci este să întrebi un reprezentant de vânzări și poți avea chiar tu acest card.

Dacă aveți întrebări, vă rugăm să vă adresați dealerului Opel local. Puteți găsi mai multe informații pe www.opel.ro.